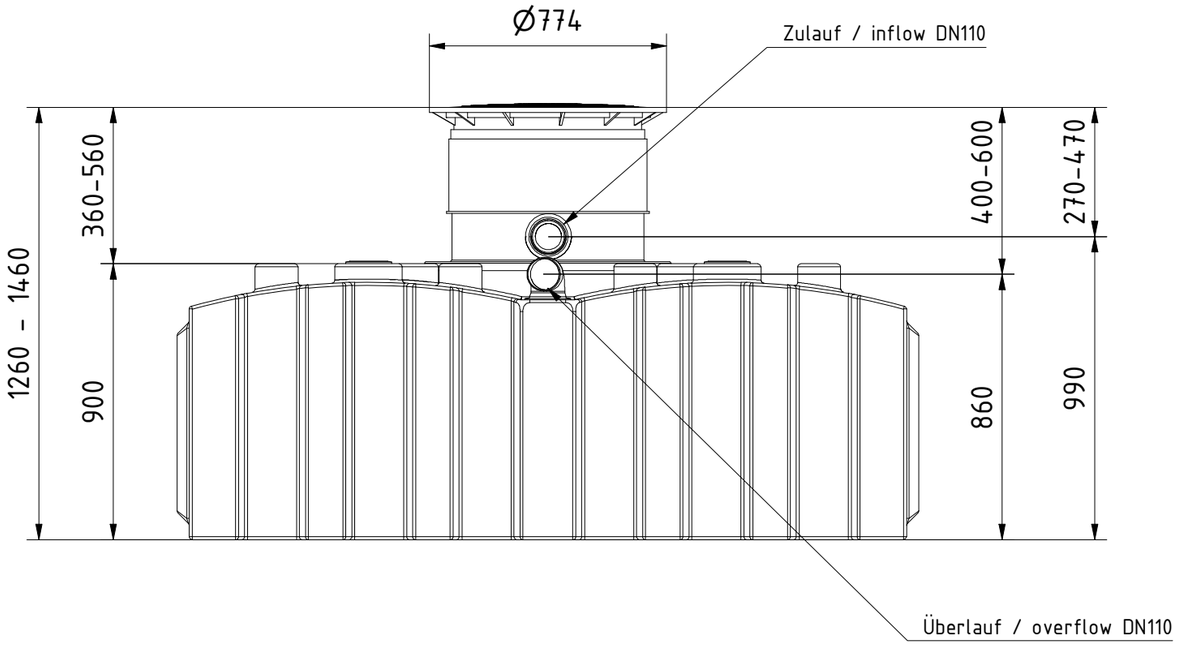

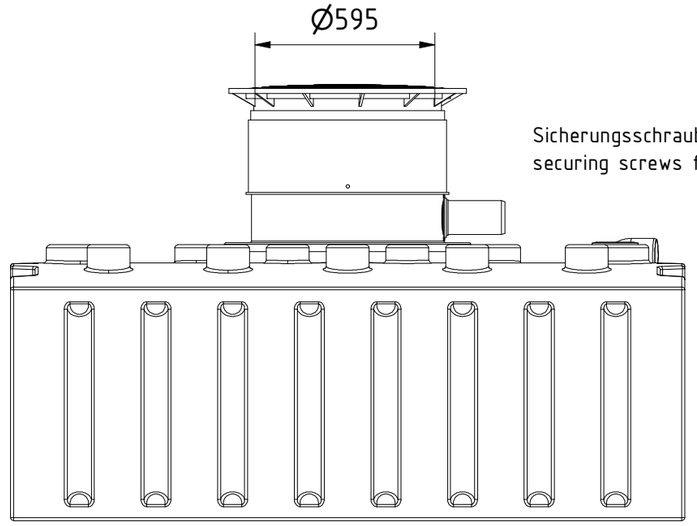

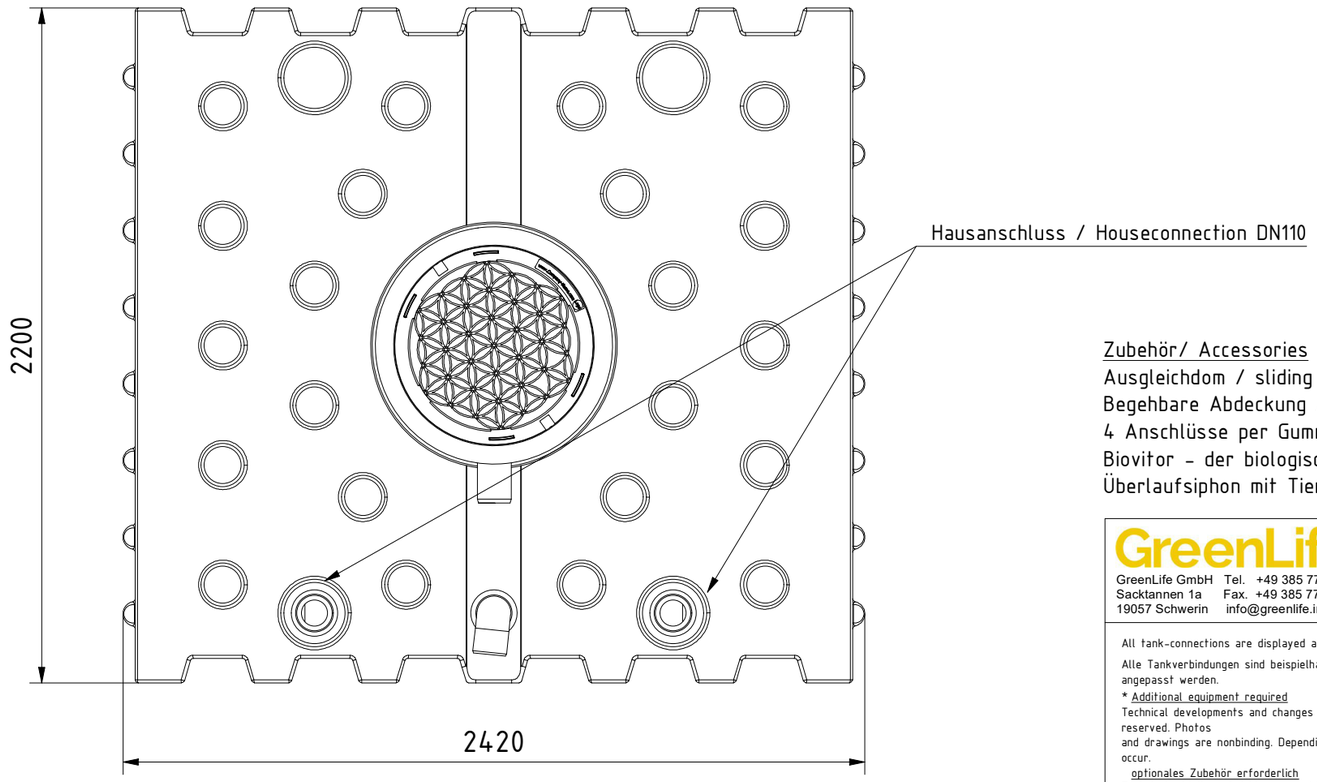

Zubehör/ Accessories

Ausgleichdom / sliding dome

Begehbare Abdeckung / walkable cover (max. 200 kg)

4 Anschlüsse per Gummilippendichtung / 4 connections per rubber lippet gasket DN100 (Ø110)

Biovitor - der biologische Regenwasserfilter / Biovitor - the biological rainwater filter

Überlaufsiphon mit Tierschutz / overflow with animal guard

GreenLife
GreenLife GmbH Tel. +49 385 77337-0
Sacktannen 1a Fax. +49 385 77337-33
19057 Schwerin info@greenlife.info

all dimensions in mm
alle Angaben in mm
Toleranz +-3%

creator: Siggelkow
date: 08.08.2023

All tank-connections are displayed as example. They are not pre-installed and have to be adapted in place.

Alle Tankverbindungen sind beispielhaft dargestellt. Sie sind nicht vorinstalliert und müssen vor Ort angepasst werden.

* Additional equipment required

Technical developments and changes in individual items, as well as errors, misprint and price alterations reserved. Photos
and drawings are nonbinding. Depending on the technology, minor dimensions, weight and color variations may occur.

optionales Zubehör erforderlich

Technische Weiterentwicklungen und Änderungen der einzelnen Artikel, sowie Irrtümer, Druckfehler und Preisänderungen
vorbehalten. Fotos und Zeichnungen sind unverbindlich. Technologisch bedingt können geringfügige Maß-, Gewichts- und
Farbabweichungen auftreten.

Produktbezeichnung / product description:
Flachtank / flat tank 4.000 Liter
Polyethylen / polyethylene 211kg

Anlagentyp / type of system:
GFT 4.0 inkl. / inc. Biovitor

Art.-Nr. / item no.:
G0005637

Zeichnungstyp / type of drawing:
Maßzeichnung/ dimension drawing

Maßstab / scale
1 : 20