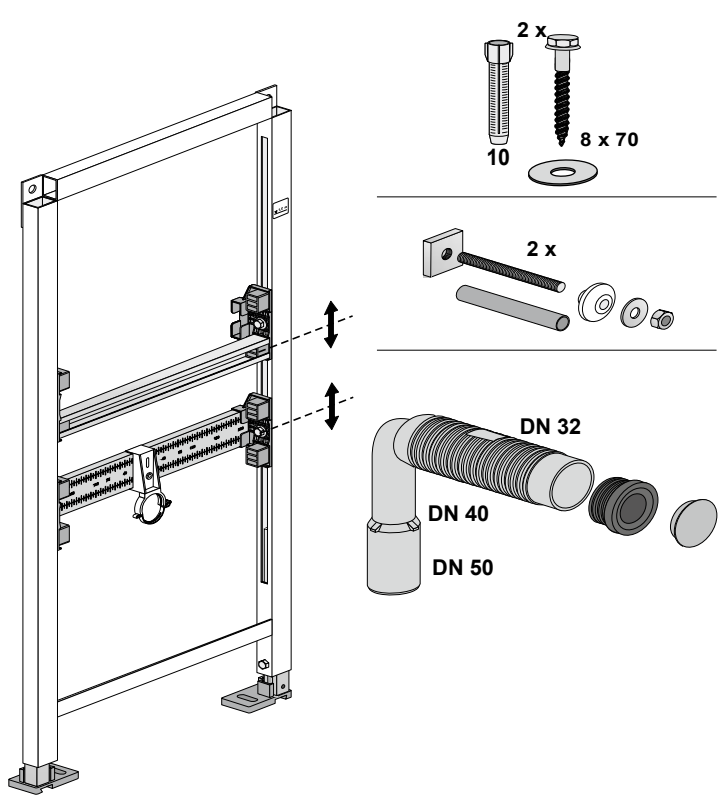
2 x
10
8 x 70
2 x
DN 32
DN 40
DN 50

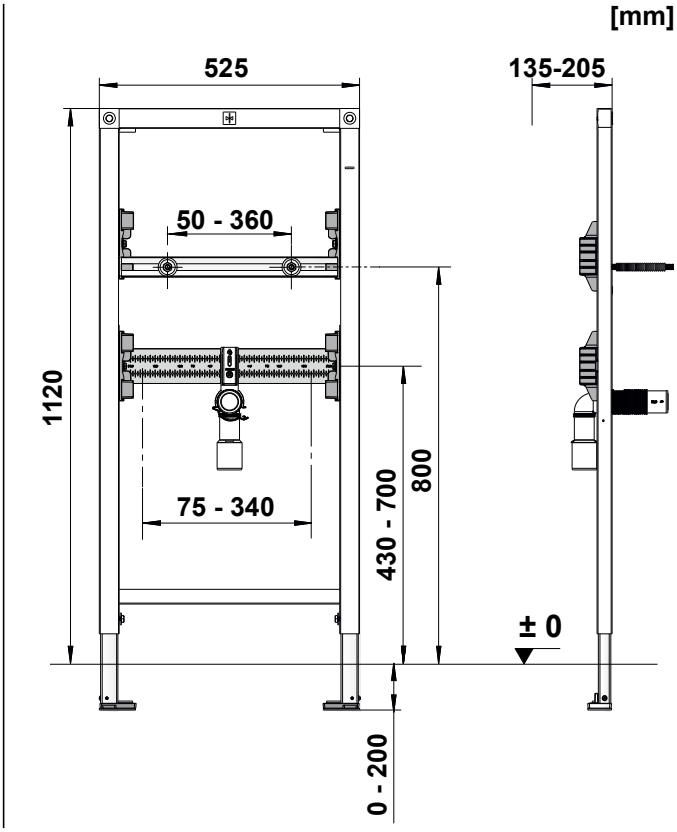
[mm]
525
135-205
50 - 360
1120
75 - 340
430 - 700
800
± 0
0 - 200

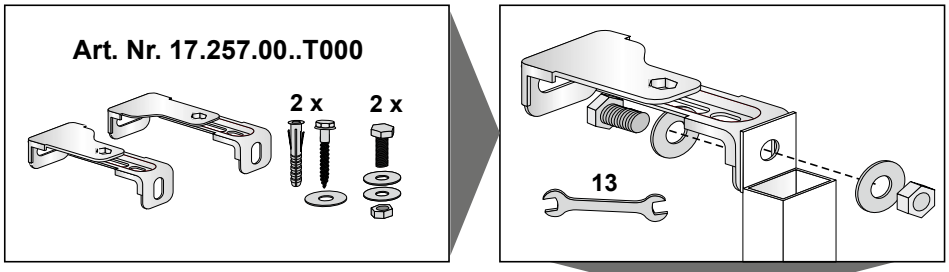
Art. Nr. 17.257.00..T000
2 x
2 x
13

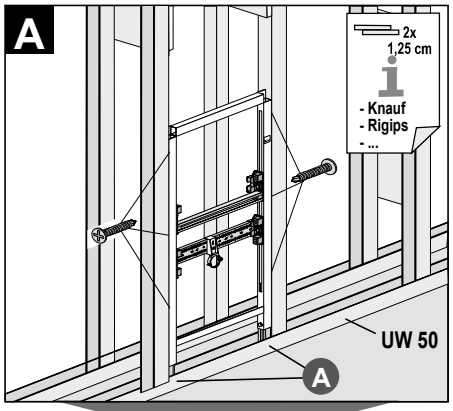
A
2x
1,25 cm
- Knauf
- Rigips
- ...
UW 50
A

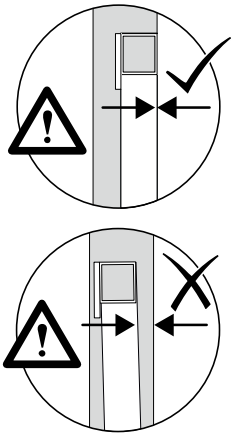

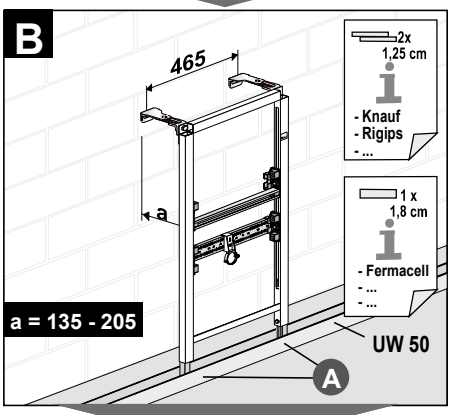
B
465
a
2x
1,25 cm
- Knauf
- Rigips
- ...
1 x
1,8 cm
- Fermacell
- ...
- ...
a = 135 - 205
UW 50
A

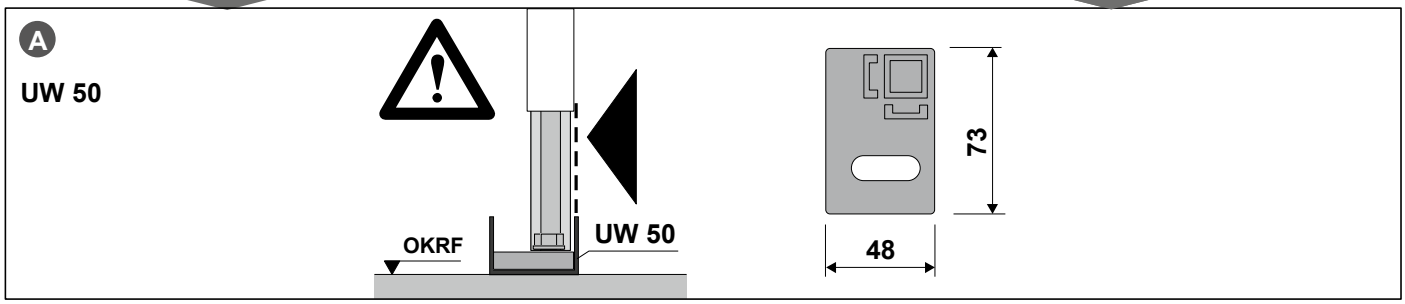
A
UW 50
OKRF
UW 50
73
48

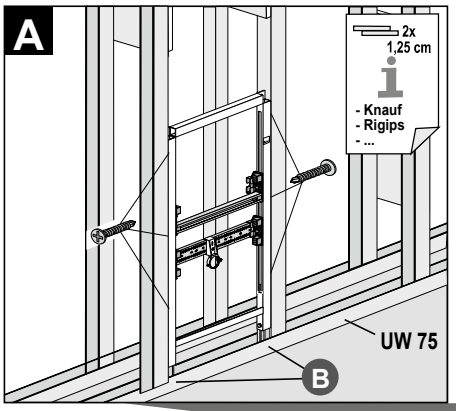
A
2x
1,25 cm
- Knauf
- Rigips
- ...
UW 75
B

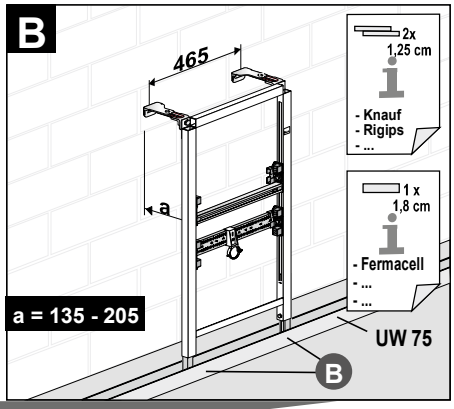
B
465
a
a = 135 - 205
2x
1,25 cm
- Knauf
- Rigips
- ...
1 x
1,8 cm
- Fermacell
- ...
- ...
UW 75
B

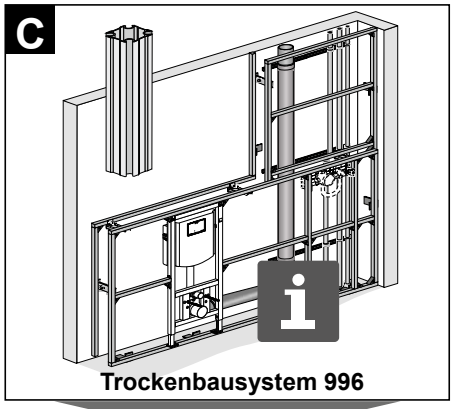
C
Trockenbausystem 996

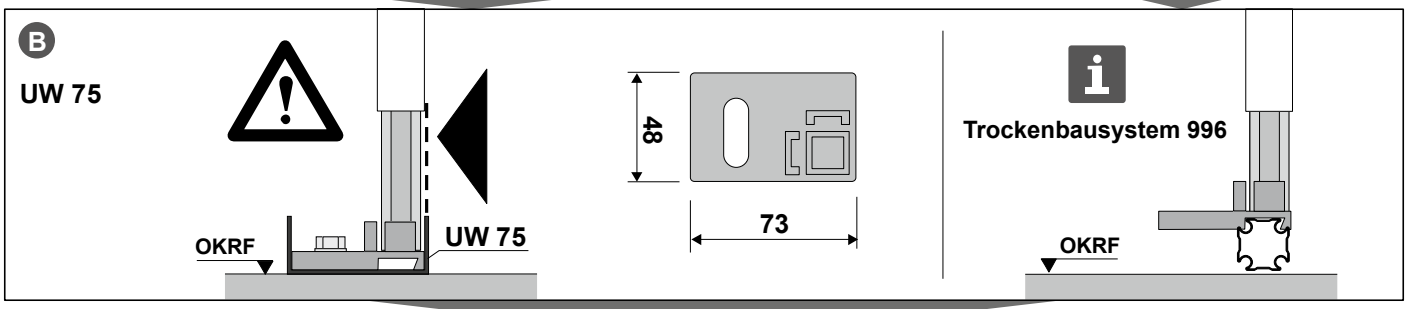
B
UW 75
OKRF
UW 75
48
73
Trockenbausystem 996
OKRF

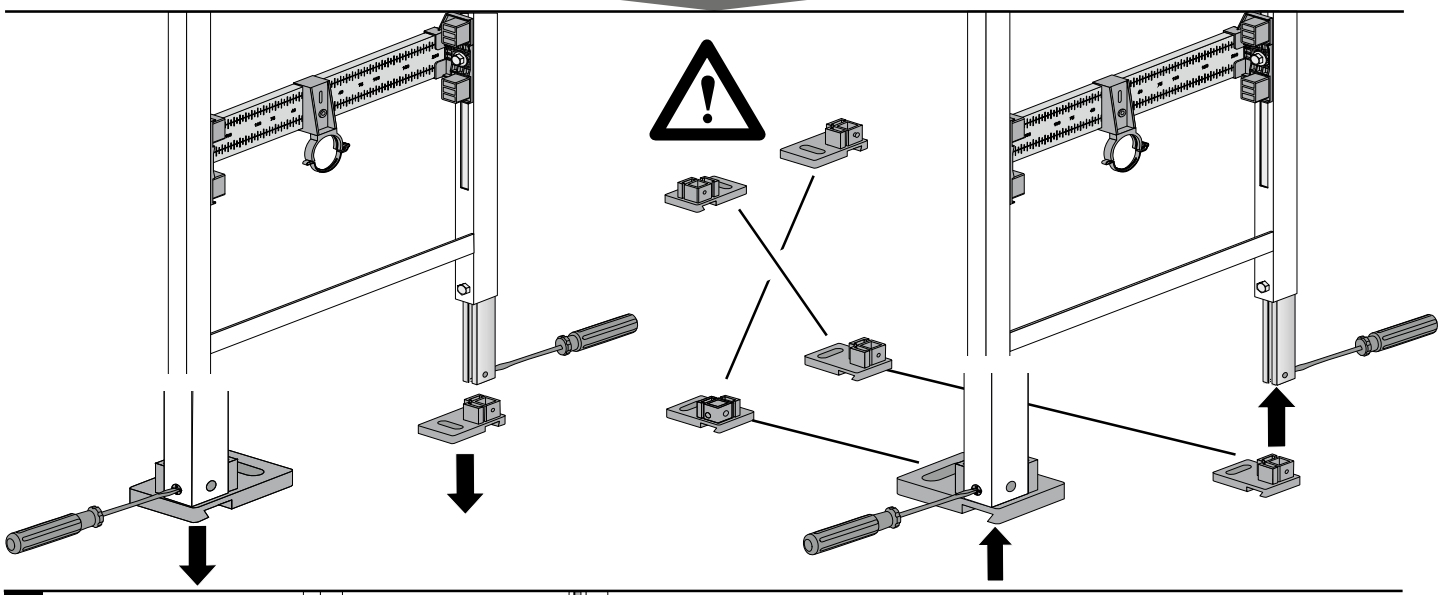

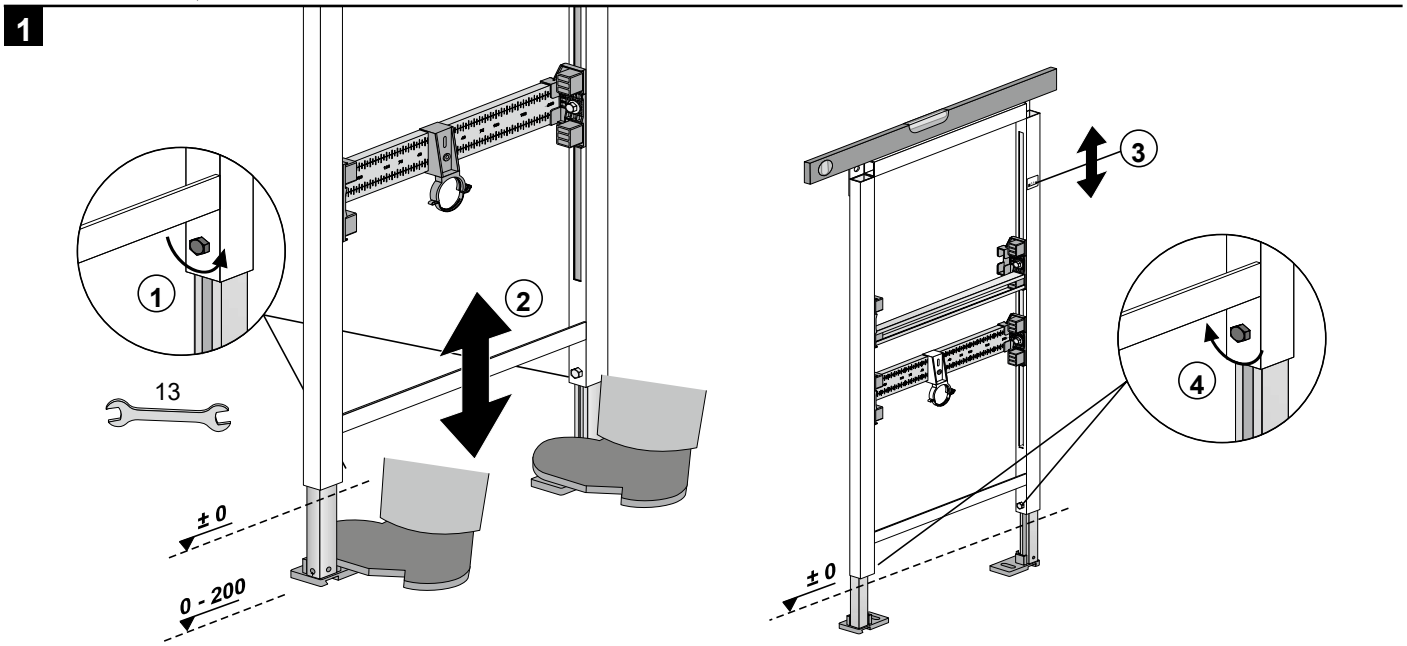
1
1
13
2
± 0
0 - 200
3
4
± 0

2

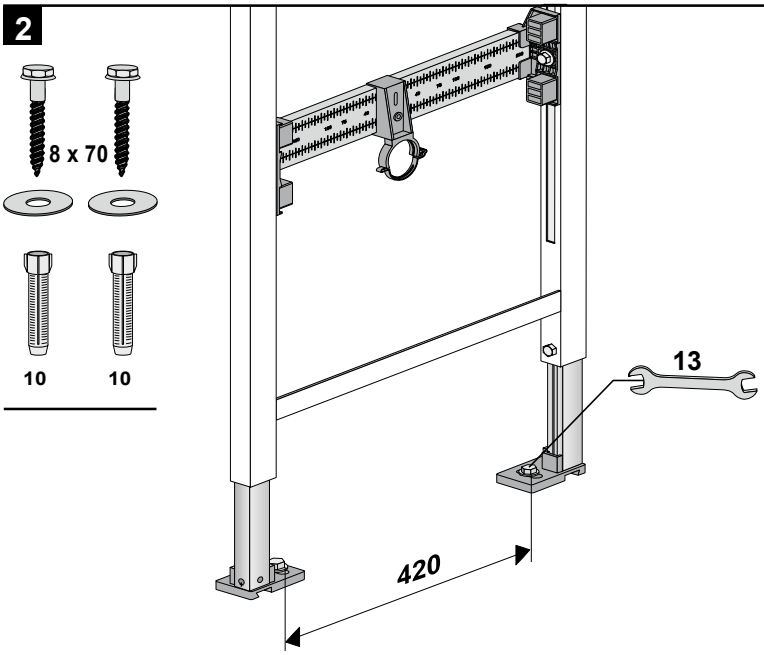

3

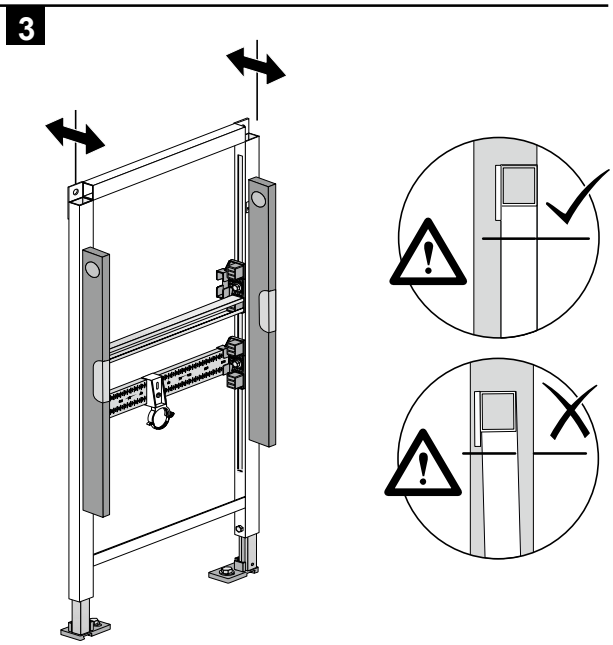

4

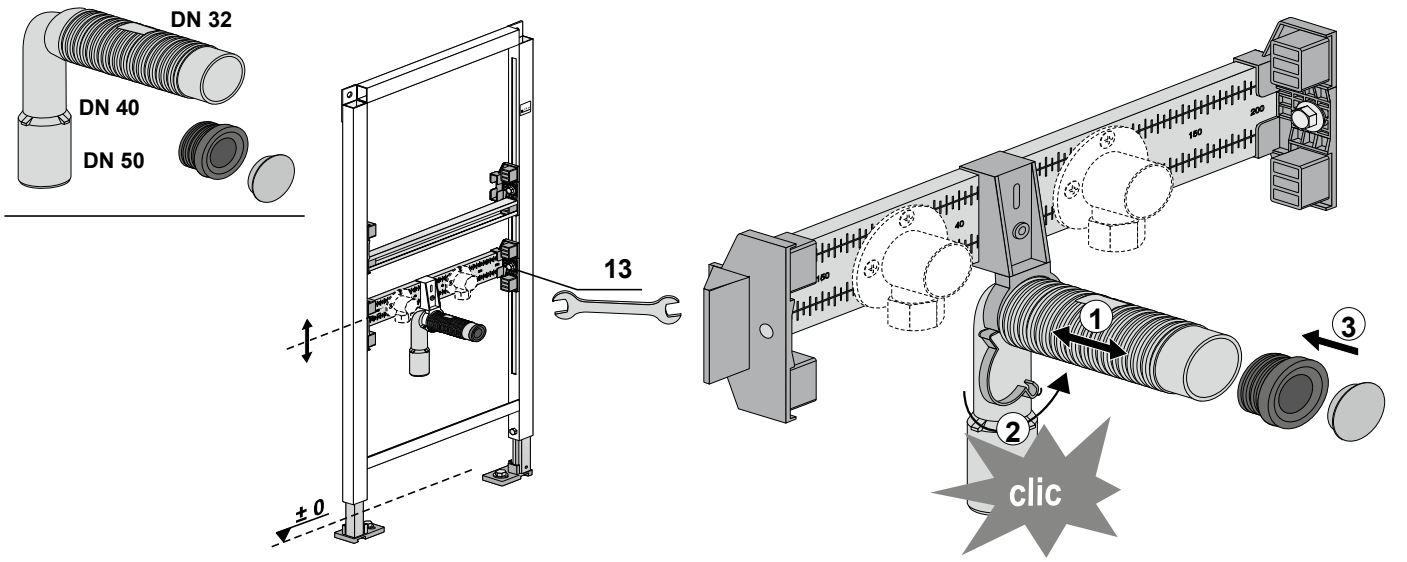
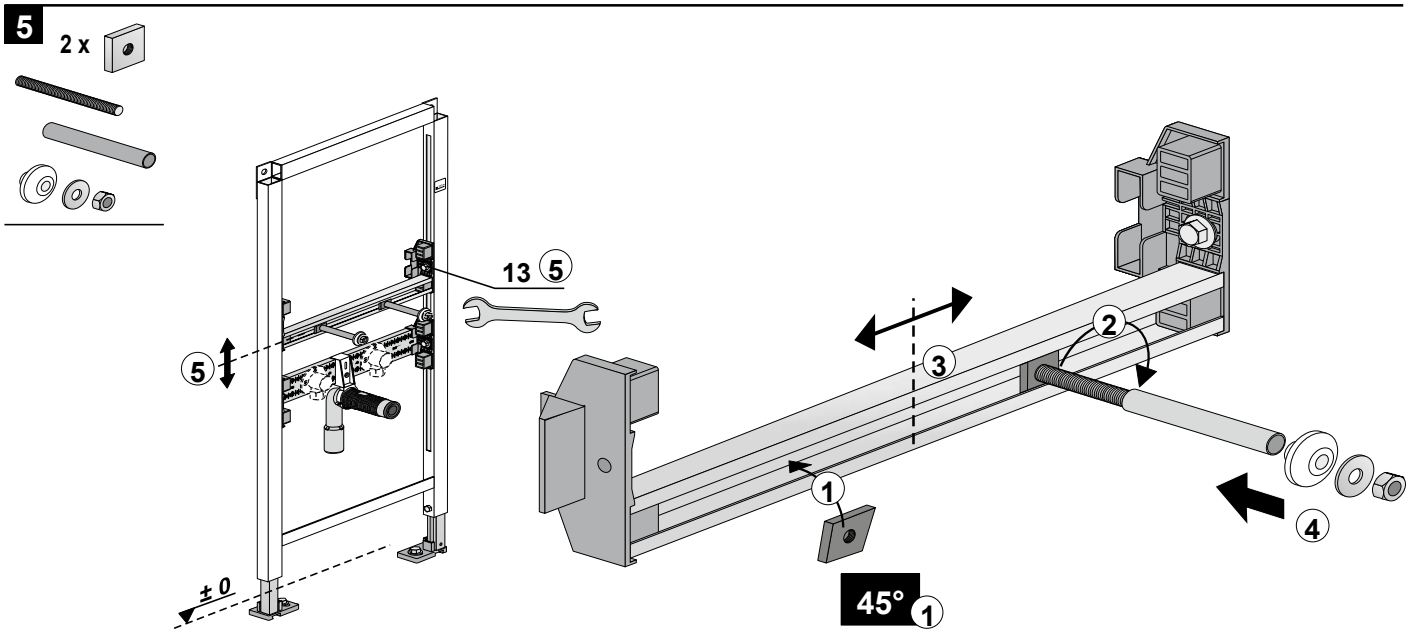
5