

WC-Sitz O.novo

Modell

9M396101 O.novo WC-Sitz
einschl. 9224 15 61 Scharnier

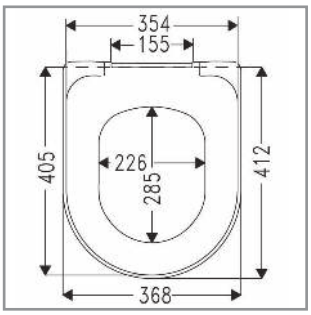

Produktbeschreibung

WC-Sitz O.novo im Wrap-Over-Design aus durchgefärbtem Duroplast

- einschl. Scharnier in Edelstahl und Kunststoff
- Mittenabstand: 155 mm
- max. Bruchstärke des Ringsitzes: 250 kg
- 3 Jahre Garantie

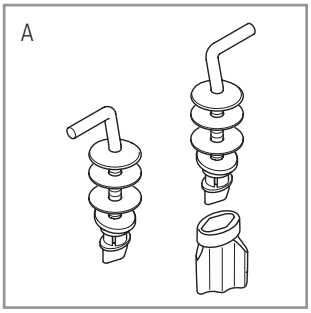

Farbprogramm

01 Weiß alpin

Scharnierfarbe

61 Edelstahl

Ersatzteile

A) 9224 15 61 Scharnier in Edelstahl und Kunststoff
B) 9224 21 01 Pufferset für Sitz und Deckel

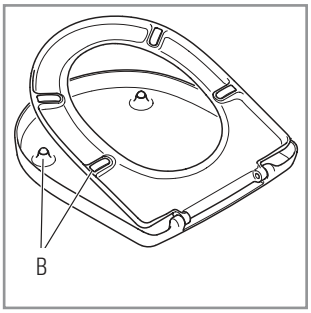

Reinigungsanleitung

Für eine problemlose und gründliche Reinigung eignen sich am besten Neutralseife oder milde und natürliche Haushaltsübliche Spülmittel. Verwenden Sie keine scheuernden, chlor- oder säurehaltigen Reinigungsmittel, da diese zu gelblichen Verfärbungen oder Lackablösungen führen können.

Villeroy & Boch
1748

Montageanleitung

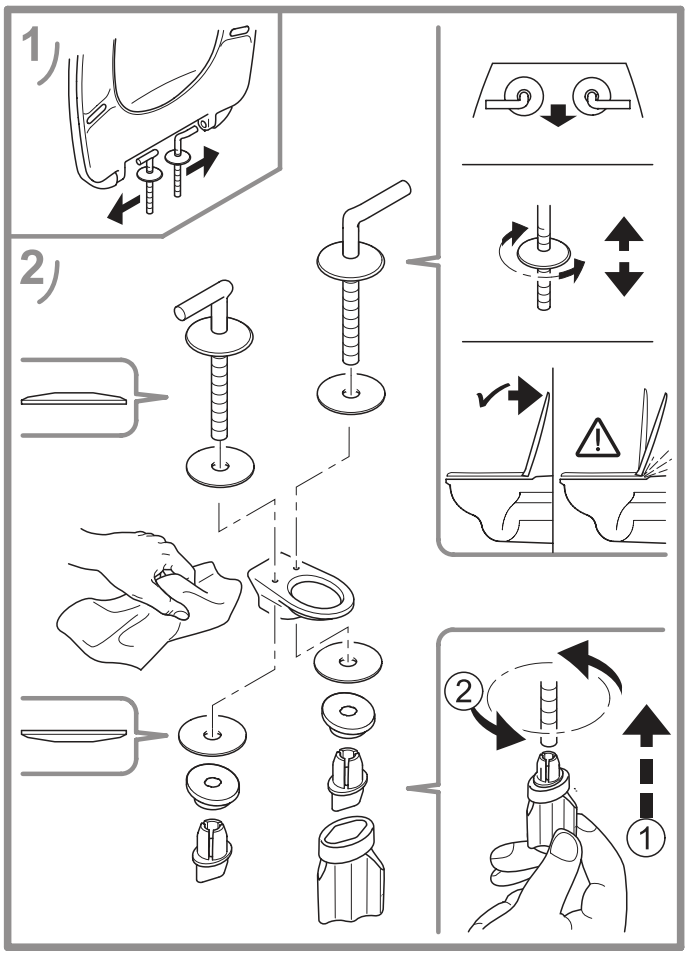

Materialbeschreibung

WC-SITZ: Dieser WC-Sitz wird aus umweltfreundlichen Materialien (Eine Mischung aus Formaldehyd, Cellulose und Harnstoff sowie kleinen Mengen an Additive) hergestellt.
Die geschlossene porenfreie Oberfläche bietet die beste Voraussetzung für optimale Hygiene.

PUFFER: PE (Polyethylen)

SCHARNIER: Edelstahl und Kunststoff

Garantie

Die Garantie erstreckt sich auf Mängel und Fehler in unserem Produktmaterial über einen Zeitraum von 3 Jahren.
Die Produkte können jeder Zeit in kleinerem Unfang technische und gestalterische Änderungen erfahren. Irrtümer und Änderungen vorbehalten.

Villeroy & Boch AG
Ceramic Sanitary Ware and Furniture Division
P.O. Box 1122. 66688 Mettlach, Germany
Tel.: +49 (0) 6864 81 1500. Fax: +49 (0) 6864 81 1405
E-Mail: info@villeroy-boch.com
www.villeroy-boch.com